AZAI6KNXBAX

AZAI6KNXxxx

FTAZAI6KBAXC101

ES EN PT FR IT DE

ES AIDOO CONTROL KNX BAXI R410A

Dispositivo para la gestión e integración de equipos Baxi en sistemas de control KNX TP-1. Alimentación externa a través de la unidad interior.

Funcionalidades:
- Control de los distintos parámetros del equipo.
- Control KNX.
- Datos estándares KNX.
- 3 entradas digitales configurables.
- Fácilmente configurable desde ETS.
- Detección de errores durante la comunicación.

Para más información de nuestros productos diríjase a airzonecontrol.com

EN AIDOO BAXI R410A KNX CONTROLLER

Device to manage and integrate Baxi units in KNX TP-1 control systems. Externally powered by the indoor unit.

Features:
- Control of the parameters of the unit.
- KNX Control.
- KNX standard data.
- 3 digital configurable inputs.
- Easily configurable from ETS.
- Communication errors detection.

For further information about our products, go to airzonecontrol.com

PT CONTROLLO AIDOO KNX BAXI R410A

Dispositivo para a gestão e integração de equipamento Baxi em sistemas de controlo KNX TP-1. Alimentação externa pela unidade interior.

Funcionalidades:
- Controlo dos diferentes parâmetros do equipamento.
- Controlo KNX.
- Dados padrão KNX.
- 3 entradas digitais configuráveis.
- Configurável a partir do ETS de maneira fácil e rápida.
- Deteção de erros durante a comunicação.

Para obter mais informações sobre nossos produtos, consulte airzonecontrol.com

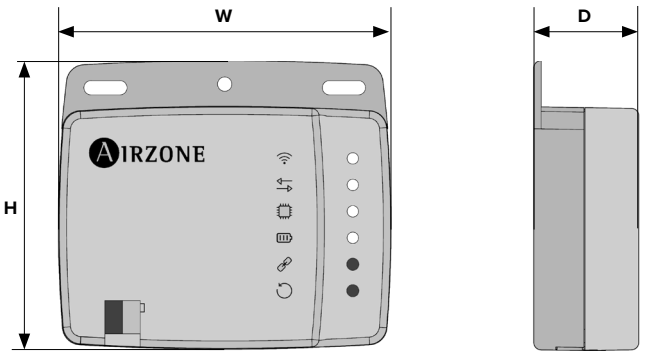

FR AIDOO CONTRÔLE KNX BAXI R410A PROTOCOL

Contrôleur pour la gestion et l'intégration d'unités Baxi dans des systèmes de contrôle KNX TP-1. Alimentation externe par l'unité intérieure.

Fonctionnalités :
- Contrôle des différents paramètres de l'unité.
- Contrôle KNX.
- Données standard KNX.
- 3 entrées numériques paramétrables.
- Paramétrable à partir d'ETS.
- Détection d'erreurs durant la communication.

Pour plus d'informations sur nos produits, veuillez vous rendre sur la page airzonecontrol.com

IT CONTROLLO AIDOO KNX BAXI R410A PROTOCOL

Controller per la gestione e l'integrazione di unità Baxi in sistemi di controllo KNX TP-1. Alimentazione esterna mediante l'unità interna.

Funzionalità:
- Controllo dei diversi parametri dell'unità.
- Controllo KNX.
- Dati standard KNX.
- 3 entrate digitali configurabili.
- Configurabile da ETS.
- Rilevamento di errori durante la comunicazione.

Per maggiori informazioni sui nostri prodotti utilizzi il nostro sito dedicato airzonecontrol.com

DE AIDOO BAXI R410A PROTOCOL KNX CONTROLLER

Controller für die Verwaltung und Integration der Geräte Baxi in KNX TP-1-Steuerungssystemen. Externe Stromversorgung über das Innengerät.

Funktionen:
- Steuerung der verschiedenen Anlagenparameter.
- KNX-Steuerung.
- Standard-KNX-Daten.
- 3 konfigurierbare digitale Eingänge.
- Über ETS konfigurierbar.
- Fehlererkennung während Mitteilung.

Weitere Informationen über unsere Produkte siehe airzonecontrol.com

(ES) CARACTERÍSTICAS TÉCNICAS / (EN) TECHNICAL SPECS / (PT) ESPECIFICAÇÕES TÉCNICAS

Conexión con unidad interior / Connection to indoor unit Conexão ao equipamento		
Tipo de alimentación / Type of power supply / Tipo de alimentação		Vdc
V max		18 V
I max		137.5 mA
V in		12-16 V
Consumo / consumption / Consumo		0.85 W
Tipo de cable / Type of cable / Tipo de cabo	Conector Baxi / Baxi connector / Conector Baxi	
Longitud del cable / Wire length / Comprimento do cabo		2.5 m (8.2 ft)
Conexión y comunicaciones KNX / KNX connection and communication Conexão e comunicação KNX		
Tipo de alimentación / Type of power supply / Tipo de alimentação		Vdc
V max		31 V
I max		31.3 mA
V in		29 V
Consumo / Consumption / Consumo		0.12 W
Tipo de cable / Type of cable / Tipo de cabo		TP-1
Hilos de comunicación / Communication wires Fios de comunicação	2 x 0.8 mm2 (AWG 18 – 2 wired)	
Color de los cables / Cable color / Cor dos cabos	Rojo-Negro /Red-Black Vermelho-Negro	
Distancia máxima / Maximum length / Distância máxima		100 m (328 ft)
Entradas digitales / Digital inputs / Entradas digitais		
Nº de entradas / Nº of inputs / Nº de entradas		3
Estado / State / Estado	Libre de tensión / Voltage-free / Livre de tensão	
Distancia máxima / Maximum distance / Distância máxima		100 m (328 ft)
Temperaturas operativas / Operating temperatures / Temperatura de operaçao		
Almacenaje / Storage / Armazenamento	-20 ... 70 °C (-4 ... 158 °F)	
Funcionamiento / Operation / Funcionamento	0 ... 45 °C (32 ... 113 °F)	
Rango de humedad de funcionamiento / Operating humidity rango / Intervalo de humidade de funcionamento	5 ... 90% (non-condensing)	
Aspectos mecánicos / Mechanical aspects / Aspectos mecânicos		
Grado de protección / Protection class / Grau de proteção		IP 41
Peso / Weight / Peso	130 g (0.29 lb)	
Dimensiones / Size / Dimensões (WxHxD)	92x80x29mm (3.62x3.15x1.14")	

(ES) UNIDADES COMPATIBLES / (EN) COMPATIBLE UNITS / (PT) UNIDADES COMPATÍVEIS

Consulte las unidades interiores compatibles:
Check the indoor units compatible:
Consulte as unidades interiores compatíveis:

(FR) CARACTÉRISTIQUES TECHNIQUES / (IT) CARATTERISTICHE TECNICHE / (DE) TECHNISCHE DATEN

Connexion avec l'unité intérieur/ Collegamento all'unità interna / Anschluss an das Innengerät		
Type d'alimentation / Tipo di alimentazione/ Versorgungsart		Vdc
V max		18 V
I max		137.5 mA
V in		12-16 V
Consommation / Consumo / Leistungsaufnahme		0.85 W
Type de câble / Tipo di cavo / Kabeltyp	Connecteur Baxi / Connettore Baxi / Baxi-Anschluss	
Longueur du cable / Lunghezza del cavo /Kabellänge		2.5 m (8.2 ft)
Connexion et communication KNX / Collegamento e comunicazioni KNX / Anschluss und KNX-Verbindungen		
Type d'alimentation / Tipo di alimentazione / Versorgungsart		Vdc
V max		31 V
I max		31.3 mA
V in		29 V
Consommation / Consumo / Leistungsaufnahme		0.12 W
Type de câble / Tipo di cavo / Kabeltyp		TP-1
Fils de communications / Poli di comunicazione Kommunikationsleitung	2 x 0.8 mm2 (AWG 18 – 2 wired)	
Couleur des câbles / Colore dei cavi / Kabelfarbe	Rouge-Noir / Rosso-Nero Rot-Schwarz	
Distance maximale / Distanza massima / Max. Abstand		100 m (328 ft)
Entrées numériques / Entrate digitali / Digitale Eingänge		
Nombre d'entrées / Nº di entrate / Anzahl Relais		3
État / Stato / Status	Libre de tension / Libere da tensione / Spannungsfrei	
Distance maximale / Distanza massima / Max. Abstand		100 m (328 ft)
Températures opérative / Termperature operative / Betriebstemperaturen		
De stockage / Stoccaggio / Lagerung	-20 ... 70 °C (-4 ... 158 °F)	
De fonctionnement / Funzionamento / Betrieb	0 ... 45 °C (32 ... 113 °F)	
Plage d'humidité de fonctionnement / Rango di umidità di funzionamento / Zulässige Luftfeuchtigkeit	5 ... 90% (non-condensing)	
Aspects mécaniques / Aspetti meccanici / Mechanische Aspekte		
Degré de protection/ Grado di protezione/ Schutzklasse		IP 41
Poids / Peso / Gewicht	130 g (0.29 lb)	
Dimensions / Dimensioni / Abmessungen (WxHxD)	92x80x29mm (3.62x3.15x1.14")	

(FR) UNITES COMPATIBLES / (IT) UNITA COMPATIBILI / (DE) KOMPATIBLE EINHEITEN

Découvrez les unités intérieures compatibles :
Consultare le unità interne compatibili:
Überprüfen Sie die kompatiblen Innengeräte:

(ES) ELEMENTOS DEL DISPOSITIVO / (EN) DEVICE ELEMENTS / (PT) ELEMENTOS DO DISPOSITIVO

	Significado / Meaning / Significado
1	Cable Baxi / Cable Baxi / Cabo Baxi
2	I1 Entrada digital 1 / Digital input 1 / Entrada digital 1
	I2 Entrada digital 2 / Digital input 2 / Entrada digital 2
	- Entrada común / Commom input / Entrada comum
	I3 Entrada digital 3 / Digital input 3 / Entrada digital 3
3	Conexión KNX / KNX Connection / Conexão KNX
4	Puerto unidad interior / Indoor unit port / Porta à unidade interior
5	Reinicio del dispositvo / Device reboot / Reinicie o dispositivo
6	Permitir programación KNX / Enable KNX programming / Permitir programação KNX

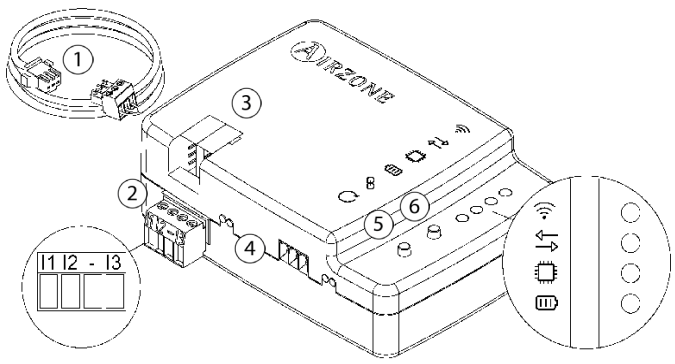

(FR) ELEMENTS DU DISPOSITIF / (IT) ELEMENTI DEL DISPOSITIVO / (DE) GERÄTEBESTANDTEILE

	Signification /Significato / Bedeutung
1	Connecteur Baxi / Connettore Baxi / Baxi-Anschluss
2	I1 Entrée numérique 1 / Entrate digitali 1 / Digitale Eingänge 1
	I2 Entrée numérique 2 / Entrate digitali 2 / Digitale Eingänge 2
	- Entrée commune / Entrate comune / Gemeisamer Eingänge
	I3 Entrée numérique 3 / Entrate digitali 3 / Digitale Eingänge 3
3	Connexion KNX / Collegamento KNX / Anschluss über KNX
4	Connexion à l'unité intérieure/ Collegamento all'unità interna / Anschluss an Innengerät
5	Réinitialisation du dispositif / Riavvio del dispositivo / Gerät-Neustart
6	Autoriser la programmation KNX / Consentire la programmazione KNX / KNX-Programmierung erlauben

(ES) AUTODIAGNÓSTICO / (EN) SELF- DIAGNOSIS (PT) AUTODIAGNÓSTICO

Significado / Meaning / Significado			
	Comunicaciones Cloud Cloud communication Comunicação Cloud	Parpadeo Blinking Pisca	Red Rouge Rojo
	Actividad del microprocesador Microprocessor activity Atividade do microprocessador	Parpadeo Blinking Pisca	Verde Green Verde
	Alimentación Power supply Alimentação	Fijo Steady Fixo	Rojo Red Vermelho
A	Transmisión de datos hacia la unidad interior Data transmission to the indoor unit Transmissão de dados à unidade interior	Parpadeo Blinking Pisca	Rojo Red Vermelho
B	Recepción de datos desde la unidad interior Data reception from the indoor unit Receção dos dados do unidade interior	Parpadeo Blinking Pisca	Verde Green Verde

(FR) AUTODIAGNOSTIC / (IT) AUTODIAGNOSI (DE) SELBSTDIAGNOSE

Signification /Significato / Bedeutung			
	Communications Cloud Comunicazioni Cloud Cloud Verbindungen	Clignotement Lampeggia Blinken	Rouge Rosso Rot
	Activité du microcontrôleur Attività del microprocessore Funktion der Mikrosteuerung	Clignotement Lampeggia Blinken	Vert Verde Grün
	Alimentation Alimentazione Versorgung	Fixe Fisso Fest	Rouge Rosso Rot
A	Transmission des données à l'unité intérieure Trasmissione dei dati verso l'unità interna Datenübermittlung zum Innengerät	Clignotement Lampeggia Blinken	Rouge Rosso Rot
B	Réception des données de l'unité intérieure Ricezione dei dati dall'unità interna Datenempfang vom Innengerät	Clignotement Lampeggia Blinken	Vert Verde Grün

(ES) MONTAJE Y CONEXIÓN / (EN) ASSEMBLY AND CONNECTION / (PT) MONTAGEN E CONEXÃO

ES

1) Realice el montaje mediante:
   a) Tornillos.
   b) Adhesivo de doble cara.
2) Retire la alimentación de la unidad interior.
3) Localice el conector **CN7** en la unidad interior (donde se conecta el termostato), desconecte y retire el termostato
4) Conecte su Aidoo al bornero de la unidad interior, **CN7**, mediante el cable suministrado.
5) Alimente la unidad interior. Compruebe los LEDs (ver apartado Autodiagnóstico).
6) Configure el dispositivo en ETS con nuestra base de datos suministrada.

EN

1) Perform the assembly following the next step:
   a) Screw attachment.
   b) Double-sided adhesive attachment.
2) Disconnect the indoor unit.
3) Find the **CN7** connector of the indoor unit (where the thermostat is connected), disconnect and remove the thermostat.
4) Connect the Aidoo to the **CN7** terminal of the indoor unit using the supplied cable.
5) Power the indoor unit. Check the LEDs (see Self-diagnosis section).
6) Configure the device in ETS with our supplied data base.

PT

1) Faça a montagem com:
   a) Parafusos.
   b) Fita adesiva de dupla face.
2) Retire a alimentação da unidade interior.
3) Localize o conector **CN7** na unidade interior (onde o termostato é conectado), e desconecte e retire o termostato.
4) Com o cabo fornecido, ligue o seu Aidoo ao terminal da unidade interior, **CN7**.
5) Alimente a unidade interior. Verifique os LEDs (consulte o secção de Autodiagnóstico).
6) Configure o dispositivo em ETS com a nossa base de dados fornecida.

1) a)

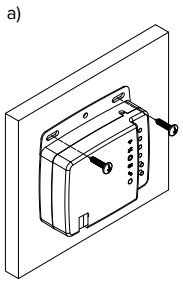

b)

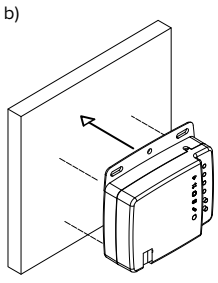

3)

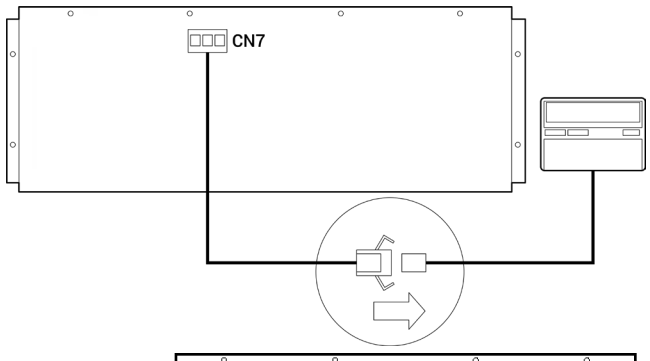

4)

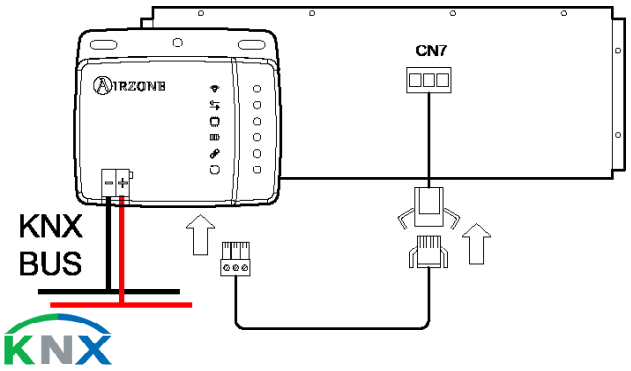

6)



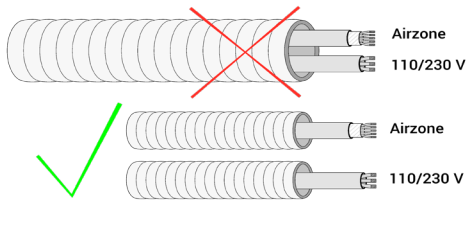

(ES) **Importante:** El equipo debe alimentarse por una fuente de alimentación limitada que cumpla la clase PS2 de la norma IEC 62368-1.
(EN) **Important:** The equipment shall be supplied by a limited power source meeting class PS2 of the standard IEC 62368-1.
(PT) **Importante:** O equipamento deve ser alimentado por uma fonte de energia limitada que atende a exigência da classe PS2 do padrão 62368-1 da IEC.

(FR) MONTAGE ET CONNEXION / (IT) MONTAGGIO E COLLEGAMENTI / (DE) MONTAGE UND VERBINDUNG

FR

1) Procédez au montage :
   a) Par vis.
   b) Par adhésif à double face.
2) Coupez l'alimentation de l'unité intérieure.
3) Localisez le connecteur **CN7** dans l'unité intérieure (endroit où se branche le thermostat), puis débranchez et retirez le thermostat.
4) Connectez votre Aidoo à la borne de l'unité intérieure **CN7** à l'aide du câble fourni.
5) Rétablir l'alimentation de l'unité intérieure. Vérifiez l'état des LEDs(voir la section autodiagnostic).
6) Configurez le dispositif sur ETS avec la base de données fournie. utilisateur.

IT

1) Effettuare l'installazione:
   a) Con le viti.
   b) Adesivo biadesivo.
2) Sospendere l'alimentazione dell'unità interna.
3) Localizzare il connettore **CN7** nell'unità interna (dove si collega il termostato), scollegare e rimuovere il termostato.
4) Collegare l'Aidoo alla morsettiera dell'unità interna, **CN7**, mediante il cavo fornito.
5) Alimentare l'unità interna. Verificare i LEDs (vedi sezione Autodiagnos).
6) Configurare il dispositivo in ETS con il database fornito.

DE

1) Durchführung der Montage:
   a) Durch Schrauben.
   b) Doppelseitiges Klebeband.
2) Trennen Sie Stromversorgung des Innengeräts.
3) Suchen Sie den Kontakt **CN7** mit dem Innengerät (wo der Thermostat angeschlossen wird), trennen und entfernen Sie den Thermostat.
4) Schließen Sie Ihren Airdoo mit dem mitgelieferten Kabel an der Klemmleiste des Innengeräts **CN7** an.
5) Schließen Sie die Stromversorgung des Innengeräts an. Überprüfen Sie die LEDs (Siehe abschnitt Selbstdiagnose).
6) Konfigurieren Sie das Gerät in ETS mit unserer mitgelieferten Datenbank.

(FR) **Attention :** l'unité doit être alimentée par une source d'alimentation limitée respectant la classe PS2 de la norme IEC 62368-1.
(IT) **Importante:** L'unità deve essere alimentata da una fonte di alimentazione limitata nel rispetto della tipo PS2 della norma IEC 62368-1.
(DE) **Wichtig:** Das Gerät muss mit einer begrenzten Stromquelle betrieben werden, die dem Abschnitt PS2 der Norm IEC 62368-1entspricht.