Machine Translated by Google

Embedded Systems SIA, VAT No LV40003411103
47. Katolu str., Riga, LV 1003, LATVIA
Phone: +371 67648888, e-mail: sales@openrb.com

COMPANY WITH
MANAGEMENT SYSTEM
CERTIFIED BY DNV
ISO 9001:2015

# LogicMachine5 Réacteur IO V2

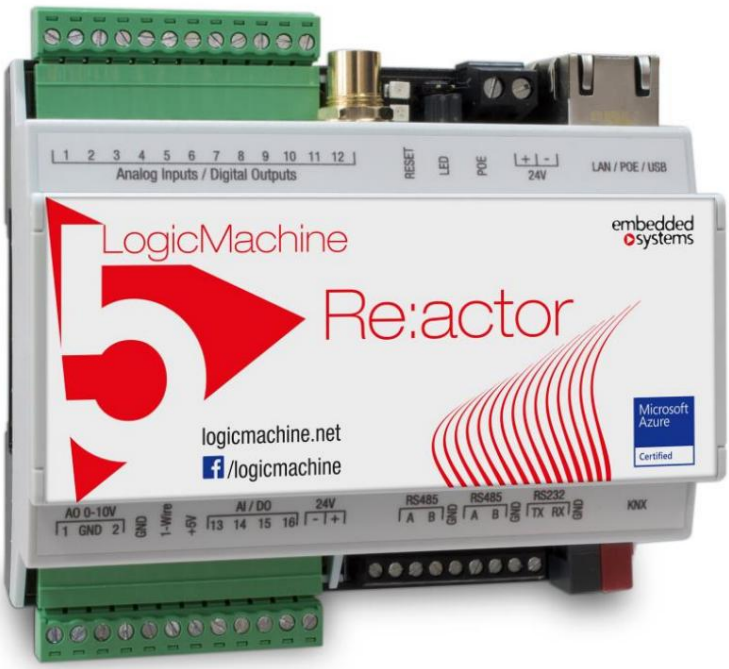


LogicMachine (LM) est votre moyen le plus simple de programmer une logique complexe dans les réseaux KNX/EIB, Modbus, BACnet, EnOcean et autres. LM permettra

vous permet de personnaliser efficacement la construction d'une automatisation facile offrant un avantage de flexibilité aux utilisateurs finaux de manière illimitée rentable.

LM5-RIO2 est une plate-forme embarquée avec Ethernet intégré, USB, KNX/EIB, interfaces série, émetteur-récepteur EnOcean (en option) et ports d'E/S.
LM permet de l'utiliser comme passerelle multi-standard, moteur logique, plate-forme de visualisation, routeur IP.
Les modèles de script fournissent une interface de configuration intégrée avec des appareils tiers . En appliquant des scripts personnalisés, LM peut agir simultanément comme thermostat, panneau de sécurité, contrôleur d'éclairage, etc. La boutique d'applications LogicMachine et la possibilité de développement d'applications externes permettent d'étendre les fonctionnalités de l'appareil et de s'adapter à un segment de marché spécifique.

LM5-RIO2 est disponible en option avec un processeur 3 fois plus puissant que toutes les versions précédentes de LogicMachine.

FR - Fiche technique
Date de publication 26/11/2021

Systèmes embarqués SIA © 2021

Machine Translated by Google

## Application

• Fonctions logiques •
Visualisation WEB SCADA pour PC et appareils tactiles •
Passerelle inter-standards • Intégration avec des appareils
tiers via USB, port série RS485, Ethernet – AV, IR, HVAC • Enregistreur de données avec tendances
• Routeur IP KNX

• Surveillance de présence
• Régulation de l'éclairage
• Contrôleur universel (éclairage, volet, etc.) •
Surveillance de la santé/activité • Internet des
objets • Serveur/client cloud

• ...

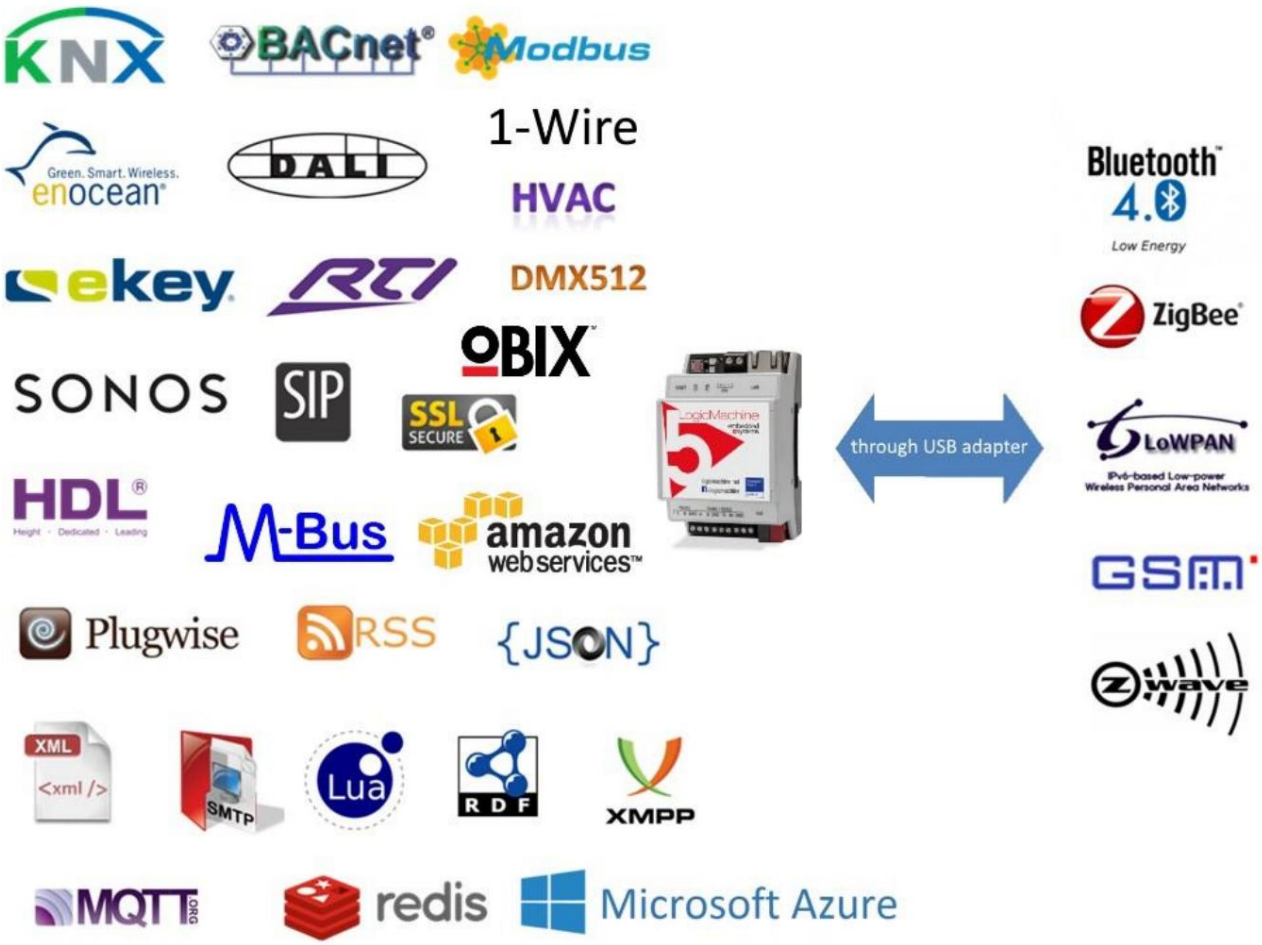

Machine Translated by Google

Type de produit

| | |
|---|---|
| LogicMachine5 Réacteur IO V2 Puissance | LM5p2-RIO2 |
| LogicMachine5 Réacteur IO V2 EnOcean Power | LM5p2-RIO2E |

Conformité aux standards et normes

| | |
|---|---|
| CEM : | EN61000-6-1<br>EN61000-6-3 |
| PCT | Certificat |

données techniques:

| | | |
|---|---|---|
| source de courant: | 2 x 24V DC sur borniers (1 pour alimentation LM, 1 pour alimentation relais externe) ou Alimentation passive par Ethernet 24 V CC | |
| consommation d'énergie: | 1.3W | |
| interface: | KNX/BEI TP1 | 1 |
| | EnOcean 868MH avec Antenne | 1 |
| | 10BaseT/100BaseTX | 1 |
| | RS-485 RS-485/RS-232 | 1 |
| | (commutable dans le logiciel – full-duplex=RS232, half-duplex=RS485) | 1 |
| | USB2.0 | 1 |
| | entrée analogique/sortie numérique | 16 (configurable). 380mA continue le courant en sortie. Optoislé du bus KNX/EIB. Une source d'alimentation 24V supplémentaire est prise en charge. |
| | sorties analogiques | 2 (0-10V, résolution 12 bits, courant max 20mA) |
| | 1 fil | 1 |
| Connexions: | Bus KNX : | Terminal de bus 0,8 mm2 |
| | source de courant: | Vis, 1,5 mm2 Vis, |
| | En série: | 1,0 mm2 Vis, 1,5 |
| | E/ S : 1 fil | mm2 Vis, 1,5 mm2 |

Machine Translated by Google

| | | |
|---|---|---|
| éléments de commande | DIRIGÉ | 1 - Charge du processeur<br>1- Activité |
| Enceinte: | matériel:<br>Couleur:<br>Dimensions: | Polyamide<br>Gris<br>61(L)x90(H)x108(L)mm |
| Température d'utilisation : | 0C ... +45C | |
| température de stockage: | -15C ... +55C | |
| Lester: | 150g | |
| Garantie: | 2 ans | |
| Humidité relative: | 10...95% sans condensation | |

Avertir

Conseil de sécurité

L'installation et le montage d'équipements électriques ne peuvent être effectués que par un électricien qualifié.
Les appareils ne doivent pas être utilisés en relation avec des équipements qui soutiennent, directement ou indirectement, la santé ou la vie humaine ou avec une application qui peut entraîner un danger pour les personnes, les animaux ou une valeur réelle.

## connexion électrique

Les appareils sont conçus pour le fonctionnement en basse tension de protection (SELV). La mise à la terre de l'appareil n'est pas nécessaire. Lors de la mise sous tension ou hors tension, les surtensions doivent être évitées.

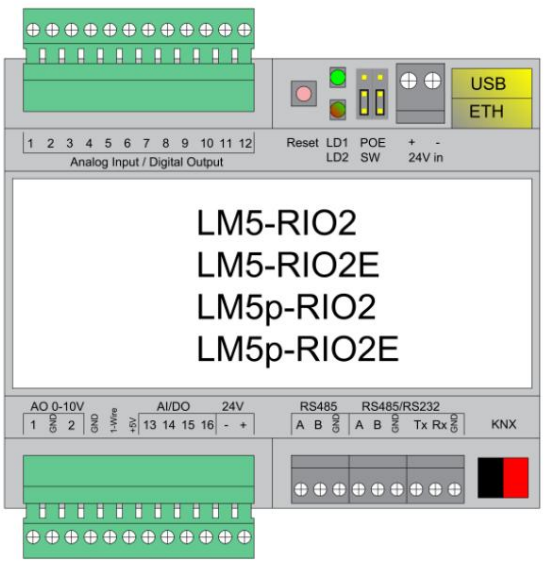

Machine Translated by Google

## schémas de connexion des bornes

### Alimentation par Ethernet

LM5 prend en charge deux modes d'alimentation :

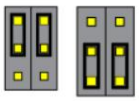

- alimentation régulière sur bornes à vis (Jumpers up ou down)

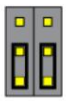

- Alimentation PoE passive sur 24V DC (Jumpers down)

- lors de l'utilisation de PoE actif 48V, les cavaliers doivent être UP ou le produit sera endommagé !

Veuillez noter qu'il existe deux types de commutateurs/adaptateurs PoE - passif et actif (802.3af).
En mode passif, 4 fils de câble Ethernet sont utilisés pour les données et 4 sont utilisés pour l'alimentation. En mode PoE actif, les données et l'alimentation vont de pair.

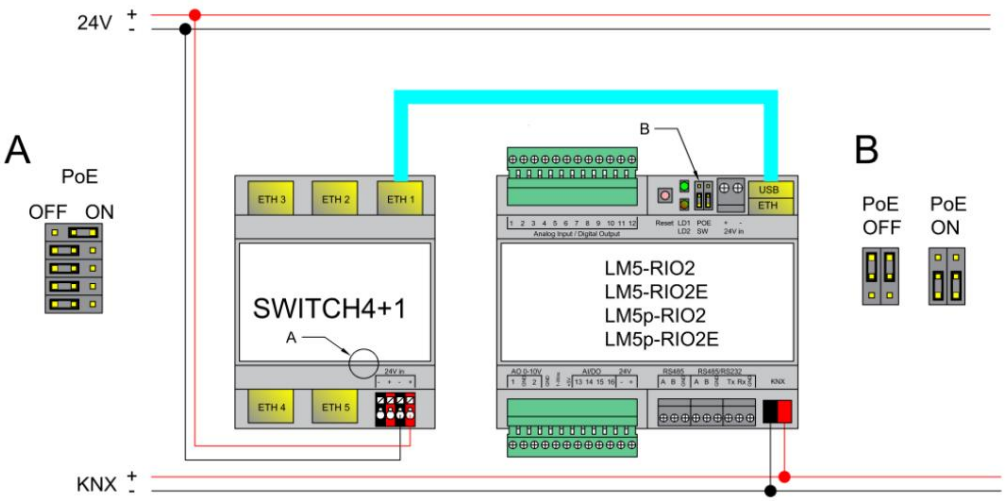

Machine Translated by Google

Commutateur PoE passif




Adaptateurs PoE passifs





Machine Translated by Google

## Liaison KNX / Alimentation sur bornes 24V

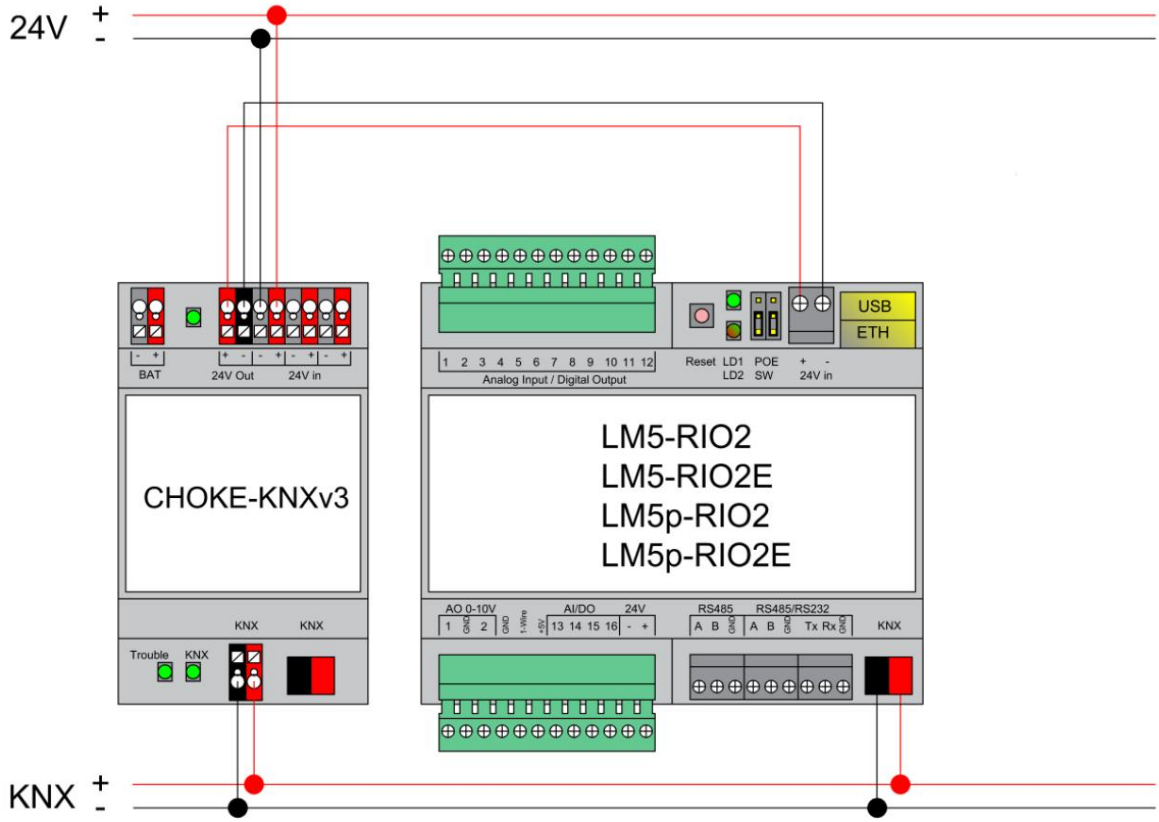

Machine Translated by Google

Connexion RS-485

Il peut être utilisé au maximum deux RS-485 sur LM5. Le premier est définitif, le second est commutable par logiciel - soit il fonctionne en RS-485, soit en RS-232 :

- S'il est configuré en duplex intégral, il fonctionnera en tant que RS-232 et les bornes à vis TX/RX/GND respectives doivent être utilisées
- S'il est configuré en semi-duplex (*), il fonctionnera en tant que RS-485 et les bornes à vis A/B/GND respectives doivent être utilisées

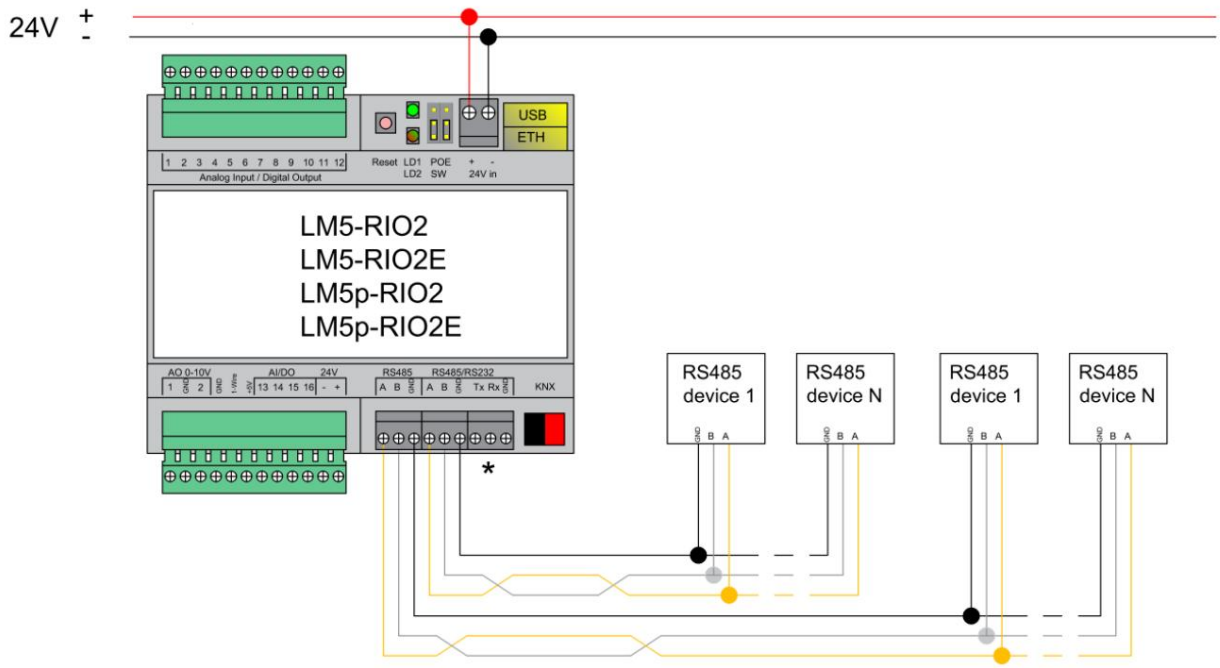


*RS-485 est choisi dans ce cas, RS-232 n'est pas activé

Machine Translated by Google

## Connexion RS-485/RS-232

Si le deuxième port série est défini comme full-duplex dans la configuration de LogicMachine, il fonctionnera comme RS-232 et les bornes à vis TX/RX/GND respectives doivent être utilisées.

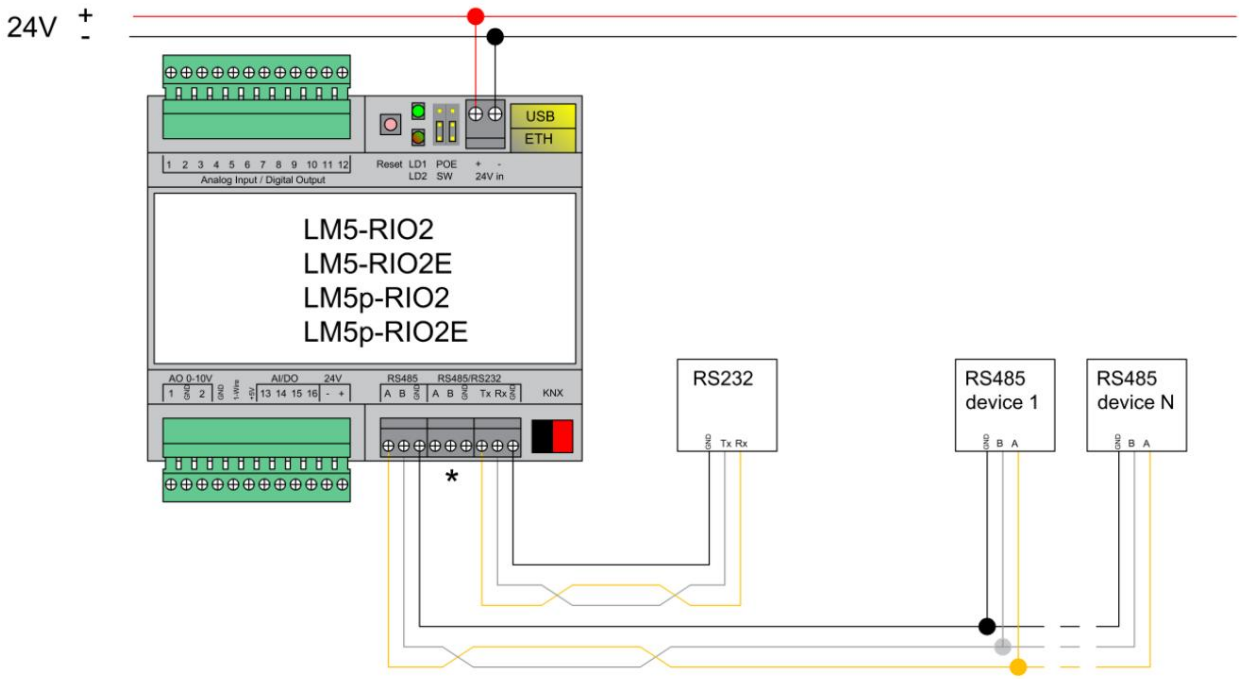


*RS-232 est choisi dans ce cas, RS-485 n'est pas activé

Machine Translated by Google

Sortie numérique (par ex. relais/contacteur)

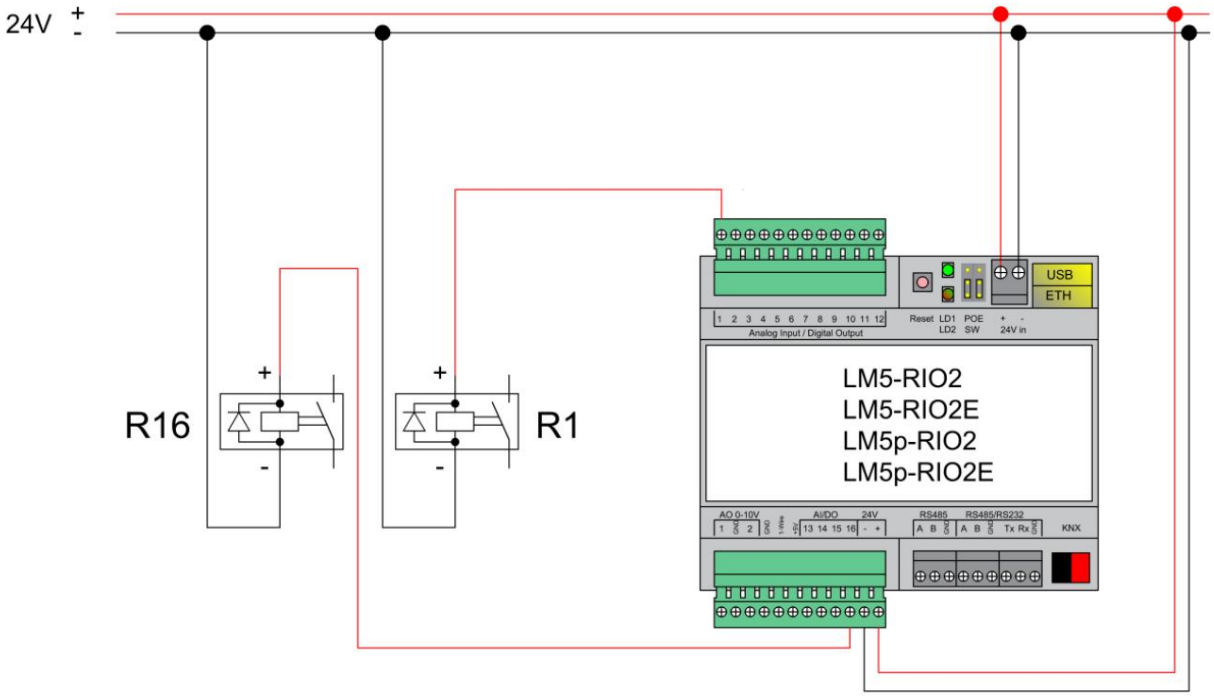

Machine Translated by Google

Entrée binaire (par ex. bouton poussoir) ou entrée analogique

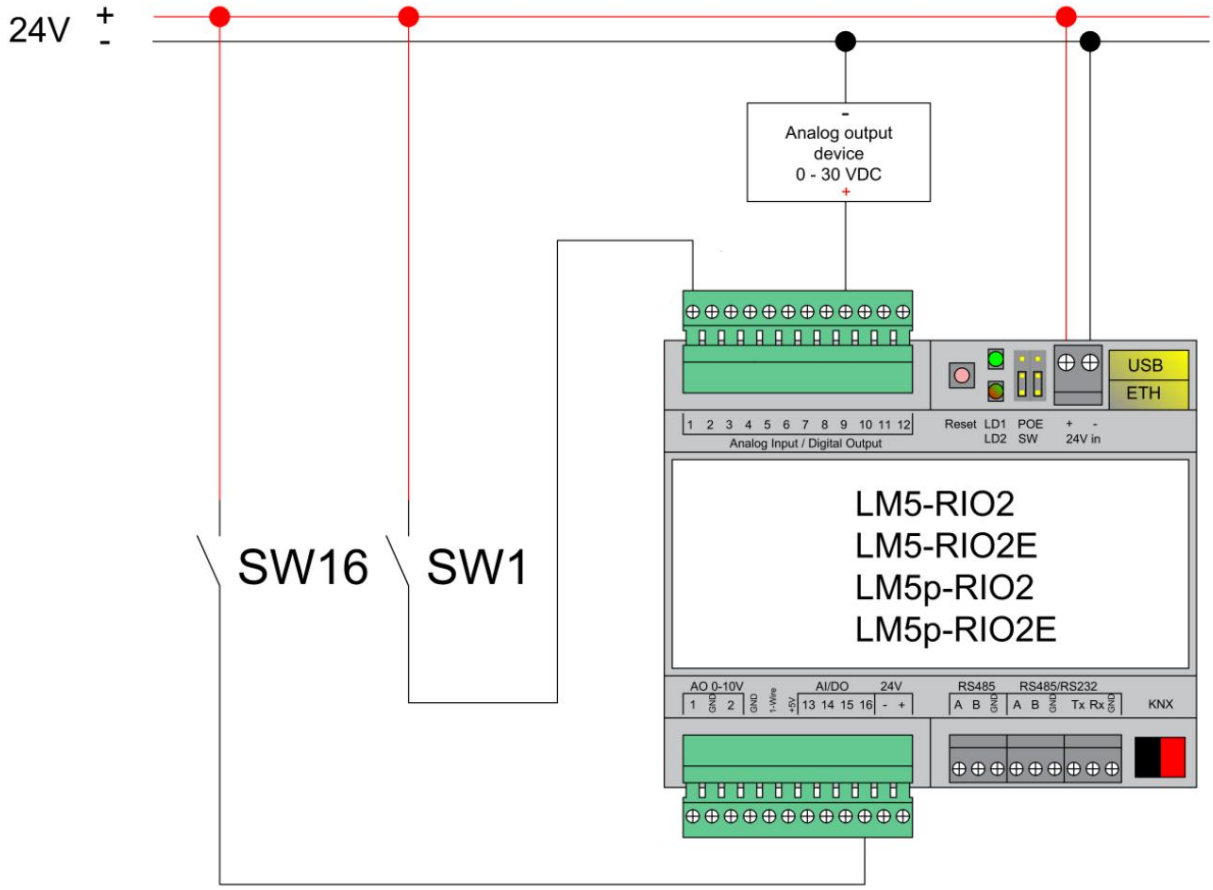

Machine Translated by Google

Sortie analogique (0..10V)

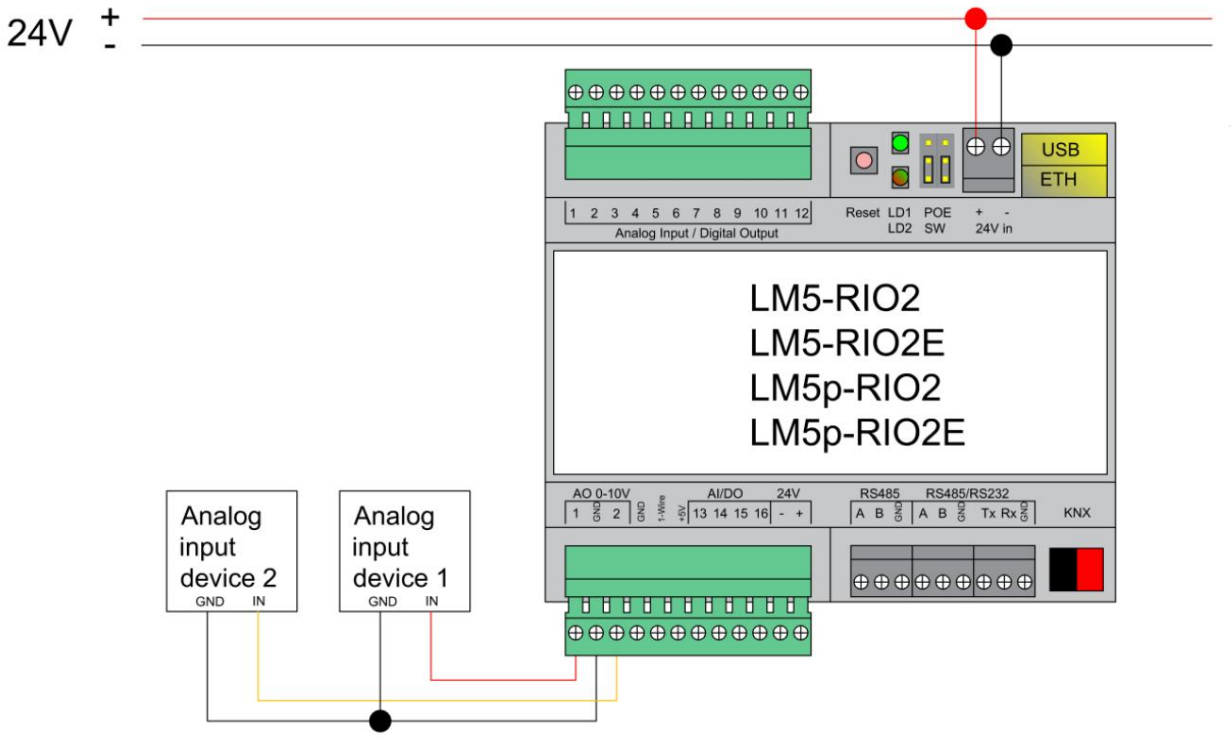

Machine Translated by Google

Connexion 1 fil

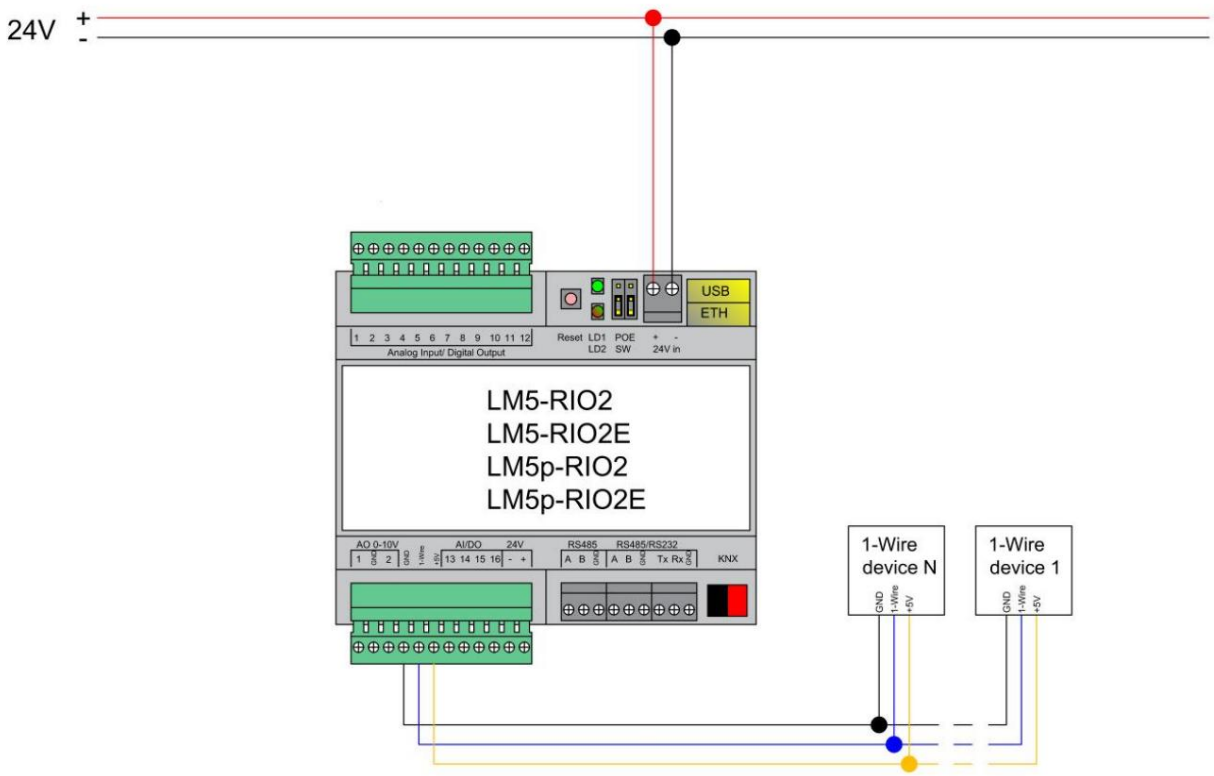

Machine Translated by Google

## Guide de démarrage rapide

1) Montage de l'appareil sur rail DIN
2) Connecter le câble bus KNX
3) Connectez l'alimentation 24 V à l'appareil (soit via des bornes d'équipage 24 V séparées, soit via une alimentation passive 24 V CC par Ethernet)
4) Connectez le câble Ethernet/LAN provenant du PC/commutateur

## configuration IP par défaut

| | |
|---|---|
| identifiant | administrateur |
| Mot de passe | administrateur |
| adresse IP | 192.168.0.10 |
| masque de réseau | 255.255.255.0 |

## réinitialiser l'appareil

Vous pouvez soit redémarrer l'appareil en appuyant sur le bouton RESET, soit réinitialiser la configuration aux paramètres d'usine :

- Appuyez et maintenez pendant <10 sec - redémarrez l'appareil •
- Appuyez et maintenez pendant > 10 sec - réinitialisez la mise en réseau avec IP aux paramètres d'usine •
- Appuyez et maintenez pendant > 10 sec et à nouveau appuyez et maintenez pendant > 10 sec - réinitialisation complète de la configuration aux paramètres d'usine