Machine Translated by Google

Embedded Systems SIA, VAT No LV40003411103
47. Katolu str., Riga, LV 1003, LATVIA
Phone: +371 67648888, e-mail: sales@openrb.com

COMPANY WITH MANAGEMENT SYSTEM CERTIFIED BY DNV ISO 9001:2015

Alimentation LogicMachine5 (LM5p2-PMC)



LogicMachine (LM) est votre moyen le plus simple de programmer une logique complexe dans les réseaux KNX/EIB, Modbus, BACnet. LM vous permettra de personnaliser efficacement les processus d'automatisation des bâtiments, offrant facilement une flexibilité illimitée aux utilisateurs finaux de manière rentable.

LM5 Power est une plate-forme embarquée avec interfaces Ethernet, USB, KNX/EIB, série intégrées. LM permet de l'utiliser comme passerelle inter-standard, moteur logique, plate-forme de visualisation, routeur IP. Les modèles de script fournissent une interface de configuration conviviale et flexible et sont des web, les appareils tiers. Scripts personnalisés, peut agir simultanément comme thermostat, panneau de sécurité, contrôleur d'éclairage, etc. Intégration flexible et sans coupure/ magasin d'applications LogicMachine et possibilité de développement d'applications externes permettant d'étendre les fonctionnalités de l'appareil et de s'adapter à un scénario spécifique

LM5 Power a intégré une bobine d'arrêt KNX pour alimenter jusqu'à 16 appareils KNX ainsi qu'une possibilité de surveillance de la tension et du courant pour le bus KNX. LM5 Power prend en charge Power-over-Ethernet. De plus, LM5 Power est 3 fois plus puissant que toutes les versions précédentes de LogicMachine grâce à un processeur et une RAM plus puissants.

FR - Fiche technique

Date de publication 26/11/2021

Machine Translated by Google

Application

• Fonctions logiques •
Visualisation WEB SCADA pour PC et appareils tactiles
• Passerelle inter-standards •
Intégration avec des appareils tiers via USB, port série RS485, Ethernet – AV, IR, HVAC • Enregistreur de données avec tendances
• Routeur IP KNX
• Starter KNX •
Surveillance de présence
• Régulation de l'éclairage
• Contrôleur universel (éclairage, volet, etc.) •
Surveillance de la santé/activité • Internet des objets • Serveur/client cloud

• ...

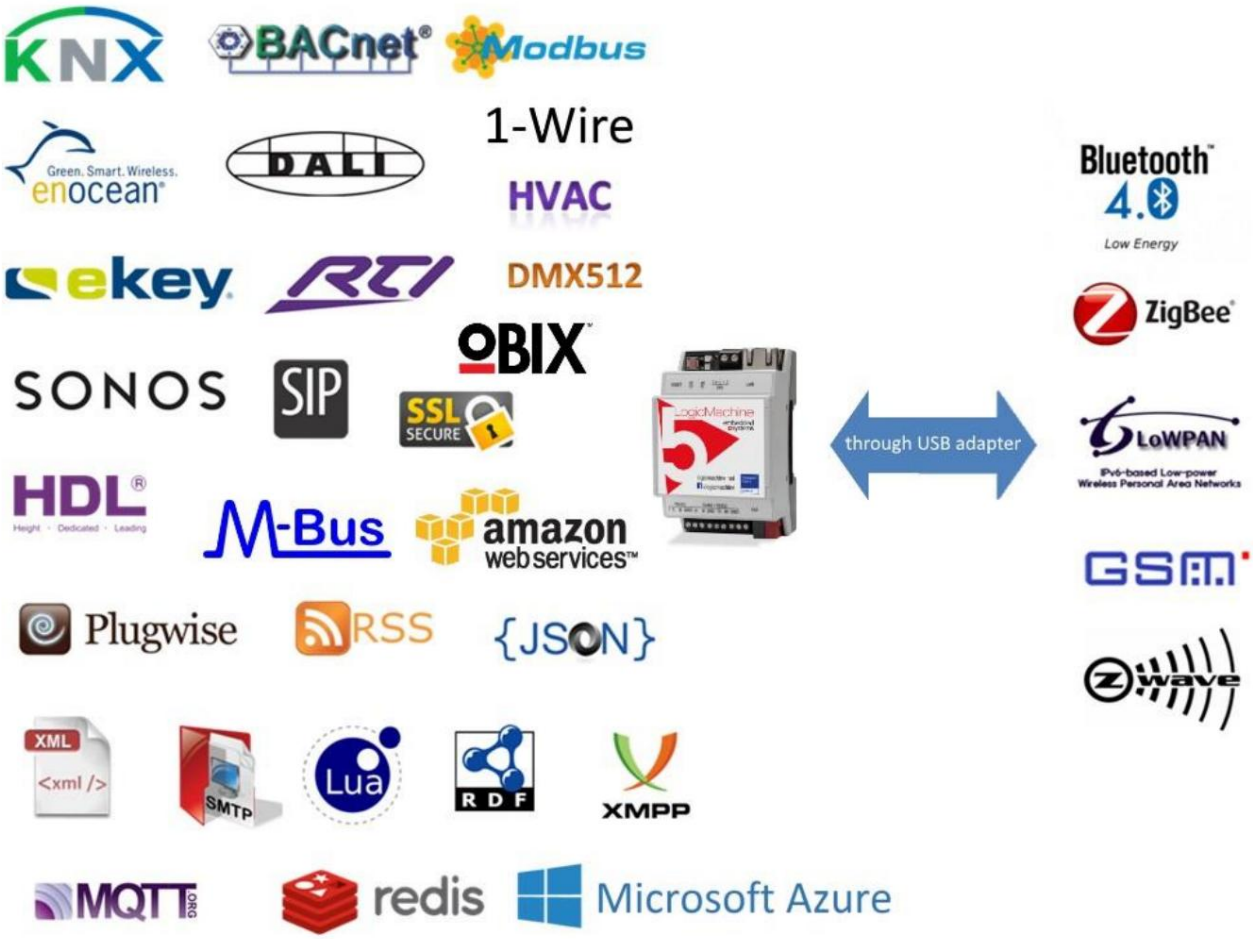

Machine Translated by Google

Type de produit	
Puissance LogiMachine5	LM5p2-PMC

Conformité aux standards et normes

CEM :	EN61000-6-1 EN61000-6-3
PCT	Certificat

données techniques:

source de courant:	1 x connecteurs de borne 12V-30V DC ou Alimentation passive par Ethernet 12V-30V DC 2 x 24-30V DC sur les connecteurs terminaux pour l'alimentation du bus KNX (permute automatiquement lorsque l'une des entrées tombe en panne)	
consommation d'énergie:	1.3W	
interface:	KNX/EIB TP1	1
	10BaseT/100BaseTX	1
	RS-485 RS-485/RS-232 (commutable dans le logiciel – full-duplex=RS232, half-duplex=RS485)	1 1
		1
	Inductance USB2.0 pour jusqu'à 16 appareils KNX alimentés et avec surveillance tension/courant max 320mA courant	
Connexions:	Bus KNX :	Terminal de bus 0,8 mm2
	source de courant	Vis, 1,5 mm2 Vis, 1 mm2
	En série	
éléments de commande	DIRIGÉ	1 - Charge du processeur 1- Activité
Enceinte:	matériel:	Polyamide

Machine Translated by Google

Couleur:	Gris
Dimensions:	71(L)x90(H)x61(L)mm
Température d'utilisation :	0C ... +45C
température de stockage:	-15C ... +55C
Poids net:	119g
Poids brut:	137g
Garantie:	2 ans
Humidité relative:	10...95 % sans condensation

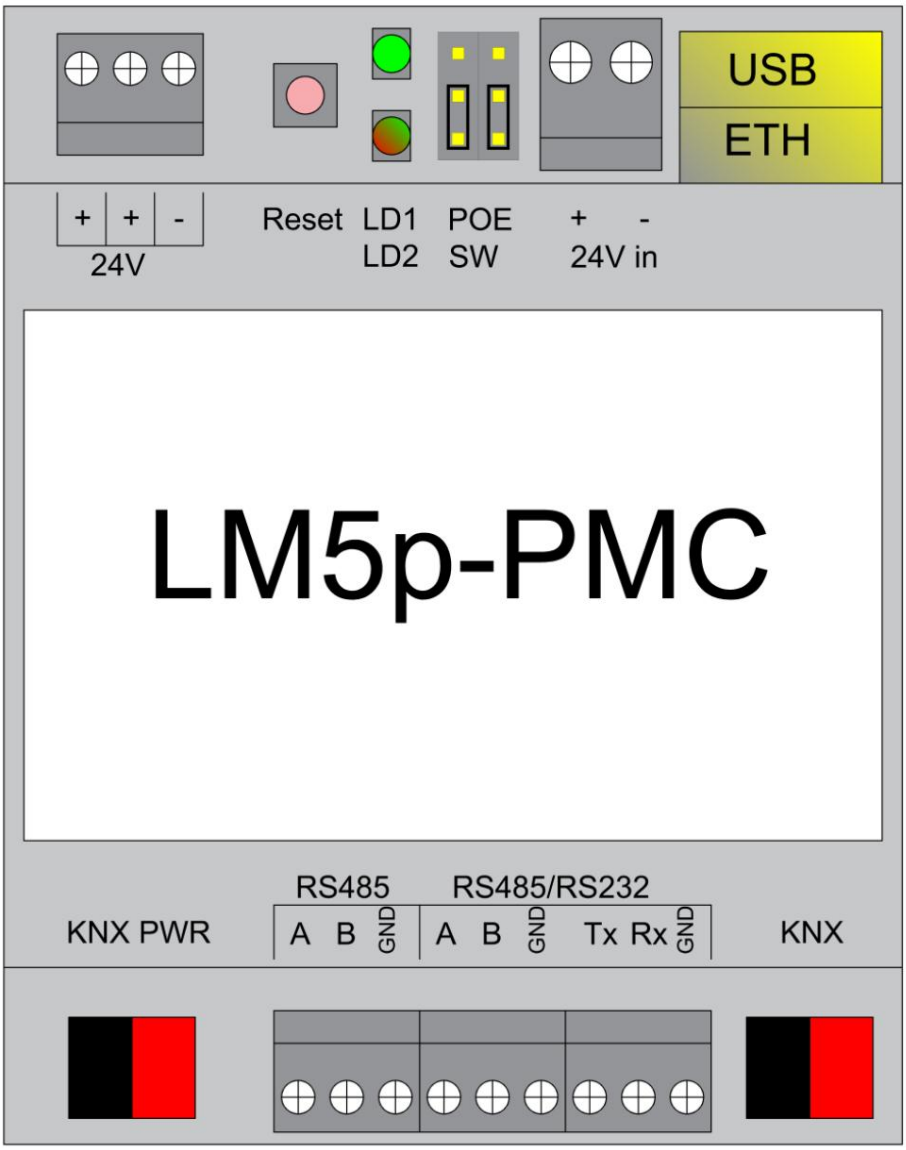

Machine Translated by Google



Avertir

Conseil de sécurité

L'installation et le montage d'équipements électriques ne peuvent être effectués que par un électricien qualifié.
Les appareils ne doivent pas être utilisés en relation avec des équipements qui soutiennent, directement ou indirectement, la santé ou la vie humaine ou avec une application qui peut entraîner un danger pour les personnes, les animaux ou une valeur réelle.

Conseils de montage

Les appareils sont livrés en état opérationnel. Les connexions de câbles incluses peuvent être fixées au boîtier si nécessaire.

connexion électrique

Les appareils sont conçus pour le fonctionnement en basse tension de protection (SELV). La mise à la terre de l'appareil n'est pas nécessaire. Lors de la mise sous tension ou hors tension, les surtensions doivent être évitées.

Machine Translated by Google

Guide de démarrage rapide

1) Montage de l'appareil sur rail DIN
2) Connecter le câble bus KNX
3) Connectez l'alimentation 24V à l'appareil (soit via des bornes à vis 24V séparées, soit via une alimentation passive 24V DC Power-Over-Ethernet)
4) Connectez le câble Ethernet/LAN provenant du PC

configuration IP par défaut

identifiant	administrateur
Mot de passe	administrateur
adresse IP	192.168.0.10
masque de réseau	255.255.255.0

réinitialiser l'appareil

Vous pouvez soit redémarrer l'appareil en appuyant sur le bouton RESET, soit réinitialiser la configuration aux paramètres d'usine :

- Appuyez et maintenez pendant <10 sec - redémarrez l'appareil •
- Appuyez et maintenez pendant > 10 sec - réinitialisez la mise en réseau avec IP aux paramètres d'usine •
- Appuyez et maintenez pendant > 10 sec et à nouveau appuyez et maintenez pendant > 10 sec - réinitialisation complète de la configuration aux paramètres d'usine

Machine Translated by Google

schémas de raccordement des bornes

Alimentation + alimentation KNX

LM5p-PMC dispose de 3 entrées d'alimentation :

- 1. Alimentation pour alimenter la ligne LM5 + KNX - 2. Alimentation pour alimenter la ligne LM5 + KNX (sauvegarde)
- 3. Alimentation pour alimenter le LM5 lui-même (sauvegarde)

Les trois alimentations doivent être sur une seule phase, sauf si vous utilisez des alimentations isolées galvaniquement (par exemple, basées sur un transformateur). S'ils sont isolés galvaniquement, vous pouvez connecter chacun d'eux à trois phases différentes. S'il n'est pas nécessaire d'alimenter la ligne KNX, vous pouvez utiliser uniquement l'alimentation électrique.

Machine Translated by Google

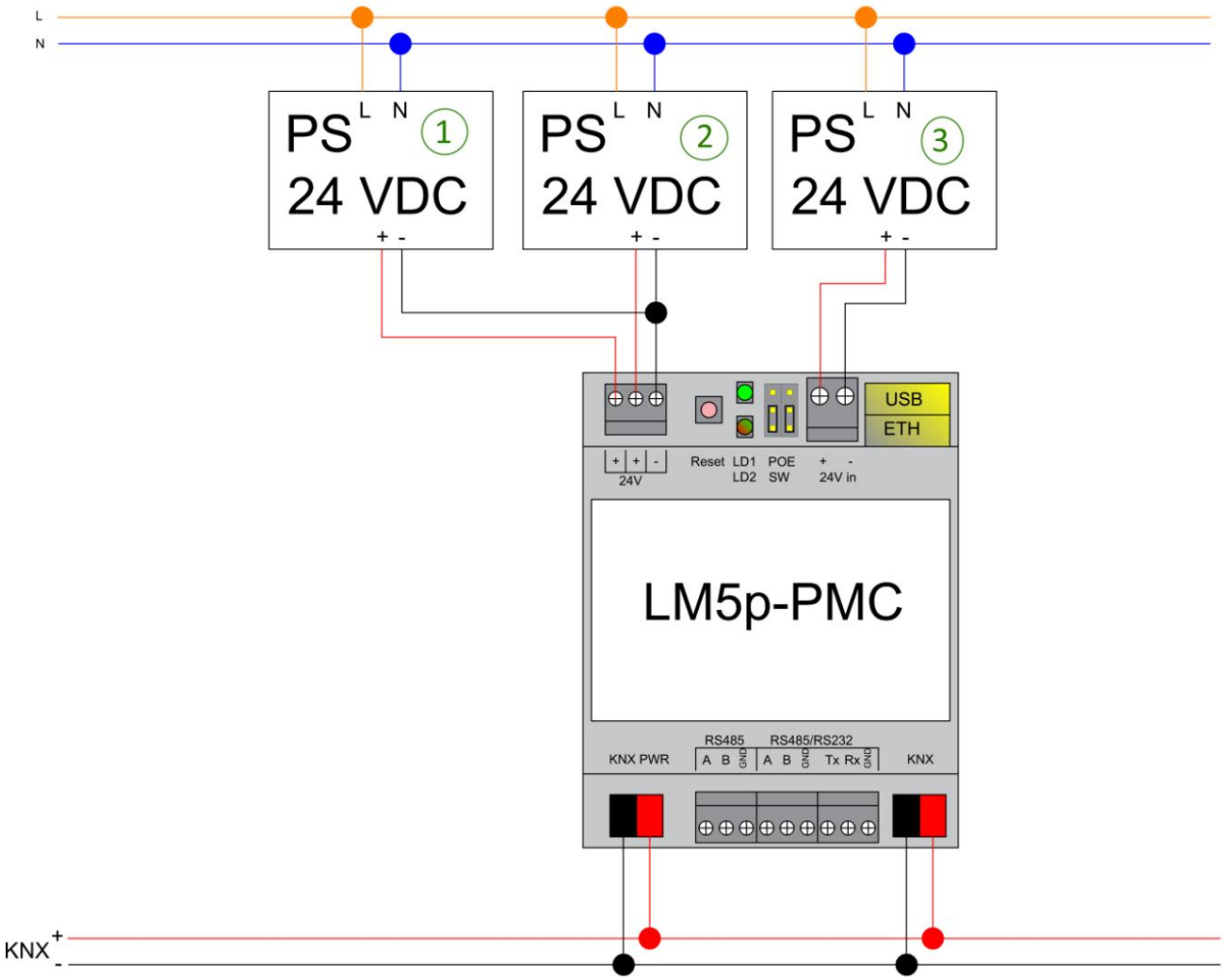

Machine Translated by Google

Alimentation PoE du LM5

LM5 prend en charge deux modes d'alimentation :

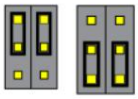

- alimentation régulière sur bornes à vis (Jumpers up ou down)

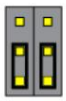

- Alimentation PoE passive sur 24V DC (Jumpers down)

- lors de l'utilisation de PoE actif 48V, les cavaliers doivent être UP ou le produit sera endommagé !

Veuillez noter qu'il existe deux types de commutateurs/adaptateurs PoE - passif et actif (802.3af).
En mode passif, 4 fils de câble Ethernet sont utilisés pour les données et 4 sont utilisés pour l'alimentation. En mode PoE actif, les données et l'alimentation vont de pair.

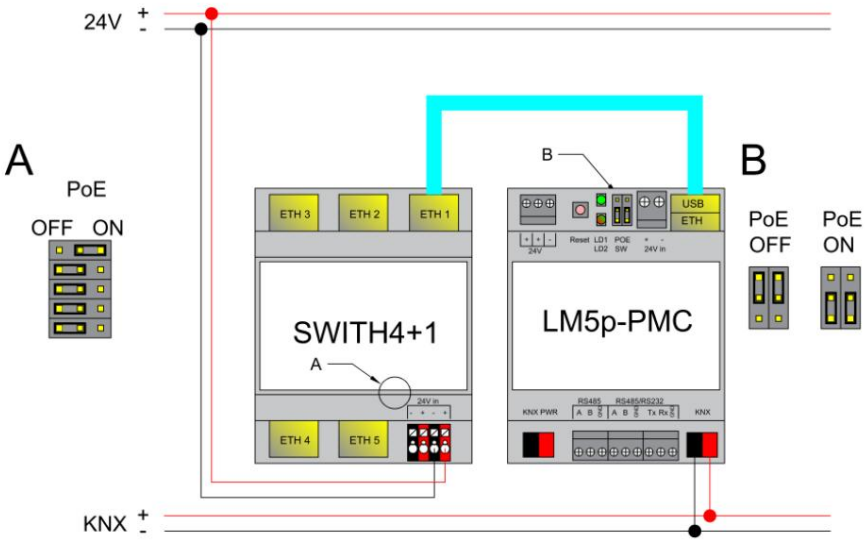

Machine Translated by Google

Commutateur PoE passif



pouvoir

surveillance

Adaptateurs PoE passifs





Si le bus KNX est alimenté, vous pouvez voir la consommation électrique du bus de terrain mappée aux objets KNX dans LogiqueMachine ⟶wattmètre

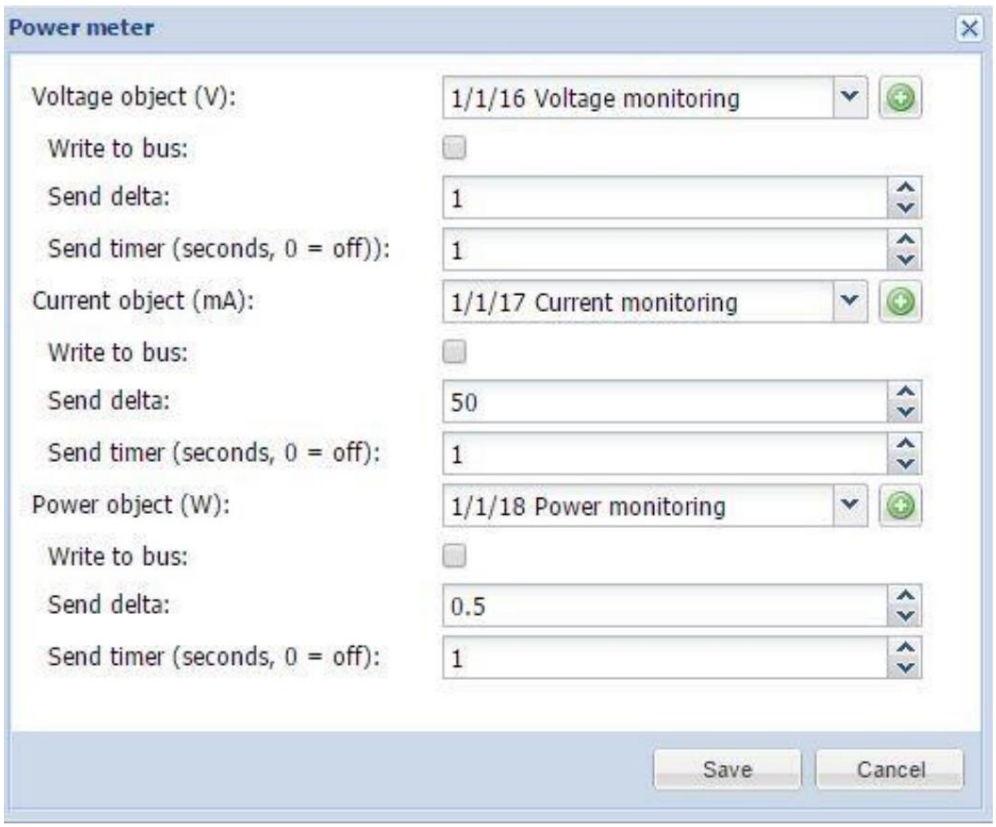

Machine Translated by Google

Connexion RS-485

Il peut être utilisé au maximum deux RS-485 sur LM5p Power. Le premier est définitif, le second est commutable par logiciel - soit il fonctionne en RS-485, soit en RS-232 :

- S'il est configuré en duplex intégral, il fonctionnera en tant que RS-232 et les bornes à vis TX/RX/GND respectives doivent être utilisées
- S'il est configuré en semi-duplex (*), il fonctionnera en tant que RS-485 et les bornes à vis A/B/GND respectives doivent être utilisées

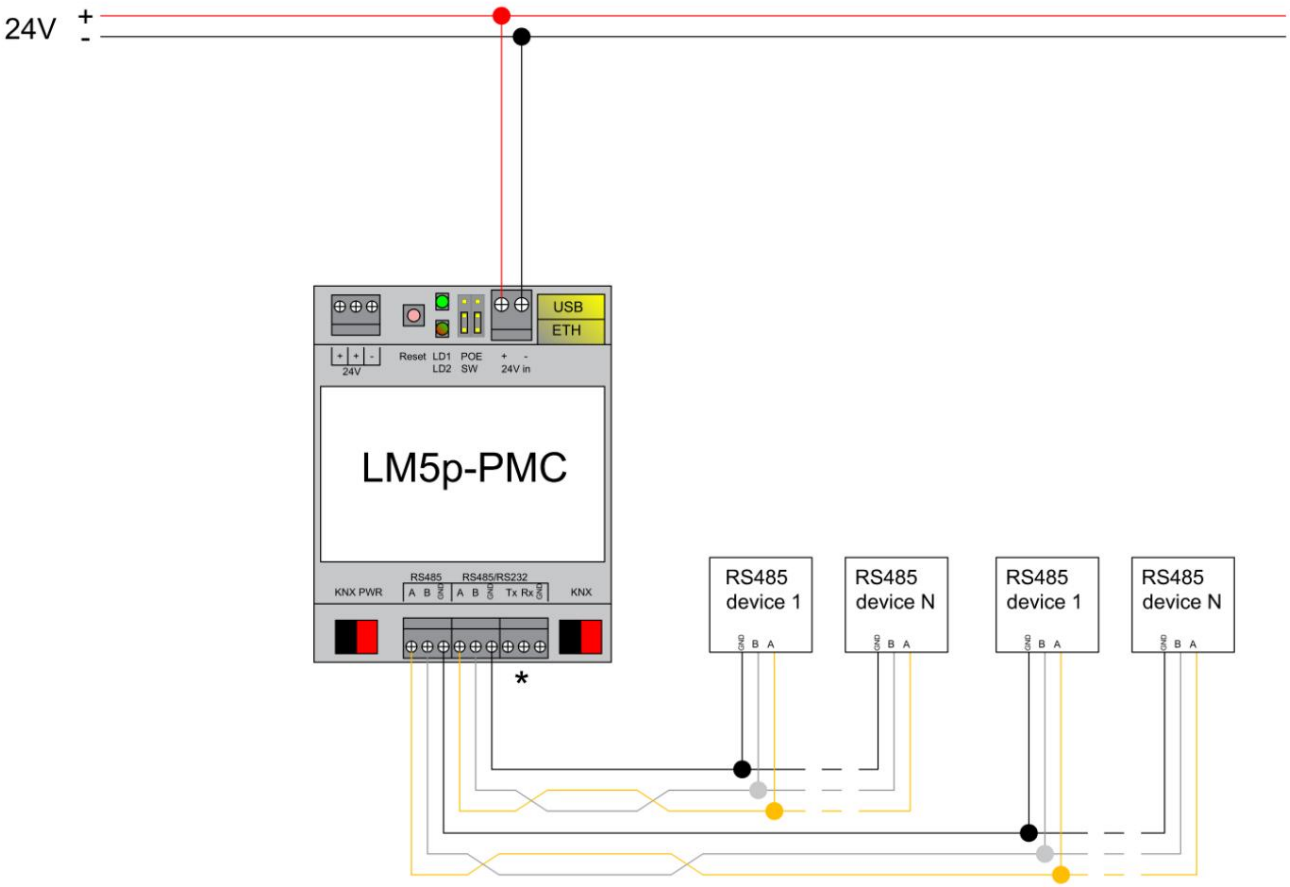

*RS-485 est choisi dans ce cas, RS-232 n'est pas activé

Machine Translated by Google

Connexion RS-232

Si le deuxième port série est défini comme full-duplex dans la configuration de LogicMachine, il fonctionnera comme RS-232 et les bornes à vis TX/RX/GND respectives doivent être utilisées.

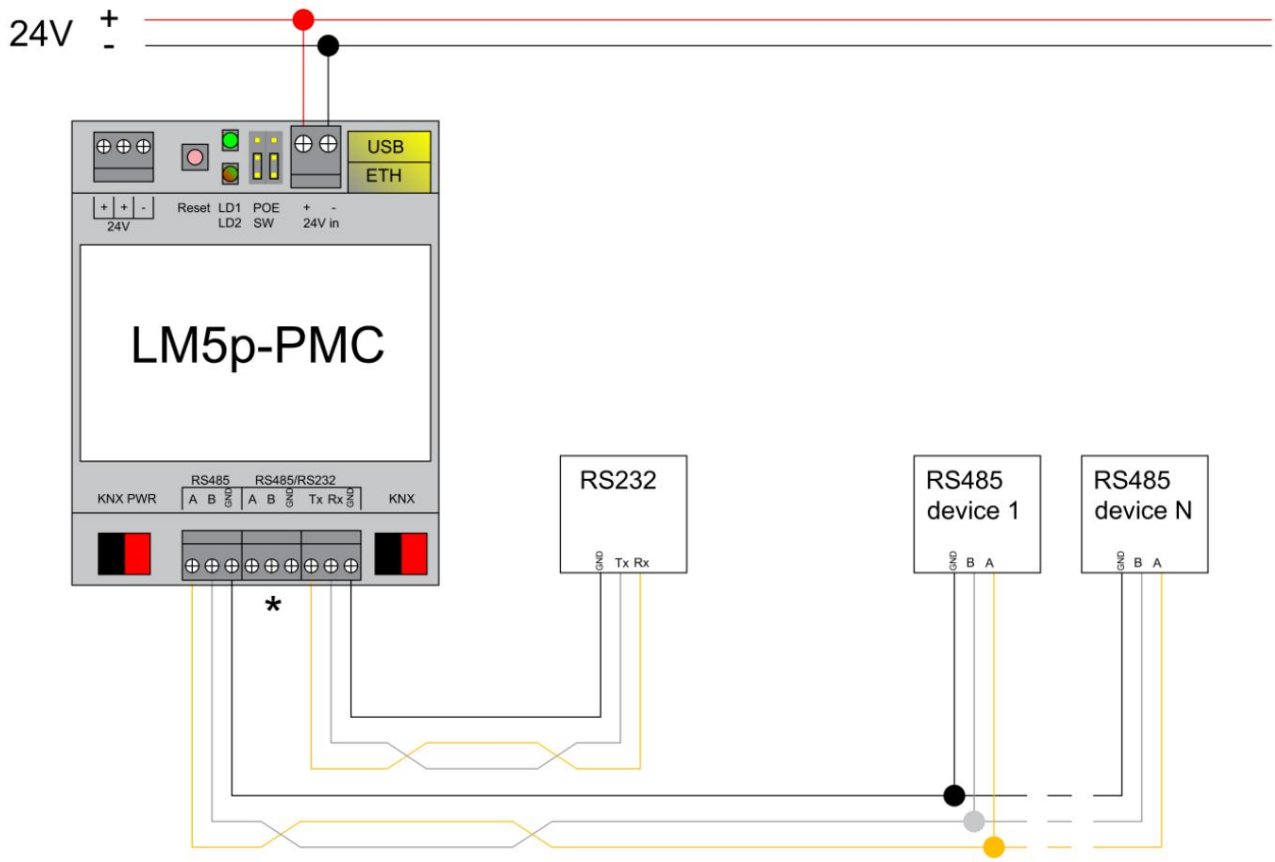

*RS-232 est choisi dans ce cas, RS-485 n'est pas activé