Machine Translated by Google

Interra Pure Touch



Code produit	ITR32X-13XX
Source de courant	Alimentation KNX
Consommation d'énergie	0,6 W, 10 mA à 30 V Bus KNX
Boutons tactiles	2 boutons, 4 boutons, 8 boutons
Capteurs	Capteur de température (sensibilité ±0,2°C) Capteur d'humidité (sensibilité ±2 % HR)
Mode de mise en service	Mode S
Type de protection	IP 20
Écart de température	Fonctionnement (-10°C...70°C) Stockage (-25°C...100°C)
Matériel	PC-ABS + couche de verre avant
Couleur	Boutons : Dépend des modèles Coque arrière : Noir mat
Dimensions	90 x 90 x 37 mm (L x H x P)
Certificat	Certifié KNX
Configuration	Configuration avec ETS

LA DESCRIPTION

Interra Pure Touch est un appareil complet de contrôle de pièce avec des boutons tactiles. Il effectue le contrôle de tous fonctions nécessaires à l'automatisation du bâtiment, telles que l'éclairage, la commande des volets/stores. Outre interne capteurs de température et d'humidité sur Interra Pure Les informations sur le toucher, l'humidité extérieure, la température et la qualité de l'air peuvent être surveillées via KNX. Tous les modèles peuvent être programmables avec le même ETS base de données, ce qui permet une mise en service efficace.

MODÈLES ET VARIANTES

Norme de codage :

ITR32X1-13X2X3			
X1	2 : 2 boutons	4 : 4 boutons	8 : 8 boutons
X2	0 : Réservé		
X3	1 : Noir	2 : Blanc	

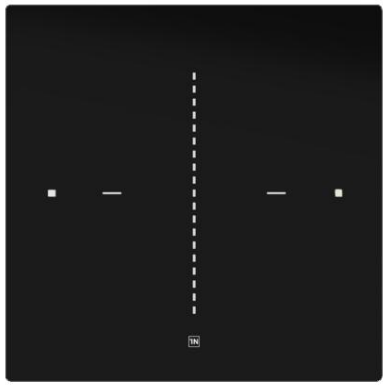

ITR322-13XX



ITR324-13XX



ITR328-13XX

PRINCIPALES CARACTERISTIQUES FONCTIONNELLES

- Le bouton-poussoir a Commutation, bascule, gradation, volets/stores, commandes de thermostat, scènes, valeur, 2 canaux, fonctions de mode de commutation par étapes.
- Tous les modèles peuvent être programmables avec le même base de données.
- Fonction de verrouillage disponible pour chaque bouton et appareil complet.
- Marche/Arrêt (2 points) et Proportionnel (Continu ou PWM).
- Confort, veille, économie et bâtiment modes de fonctionnement des protections.
- Commutation manuelle ou automatique entre chauffage et Modes de refroidissement.
- Mesure de la température via le capteur avec possibilité d'envoyer la valeur sur changer et périodiquement au bus.
- Contrôleur de ventilateur disponible.
- Mesure de l'humidité relative à travers le capteur intégré avec possibilité d'envoyer la valeur sur le bus.
- L'alarme de seuil est définie pour la température, Niveaux d'humidité et de qualité de l'air.

DIMENSIONS (mm)

- Toutes les valeurs indiquées dans les dimensions de l'appareil en millimètres. sommes

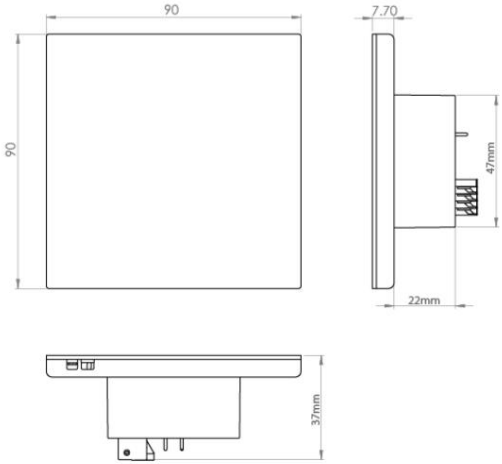

© 2022 INTERRA

Machine Translated by Google

CONNEXION AU BUS KNX ET PROGRAMMATION

Le raccordement de la ligne de bus KNX s'effectue avec le bornier (noir/rouge) inclus dans la livraison et inséré dans la fente du boîtier.

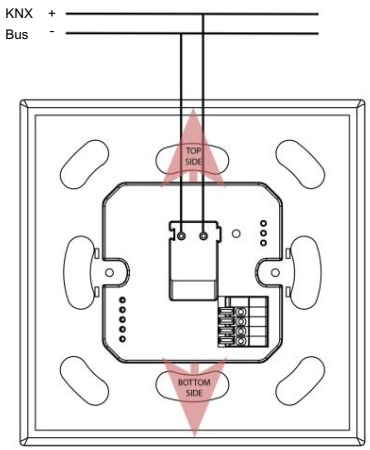

Fig.3

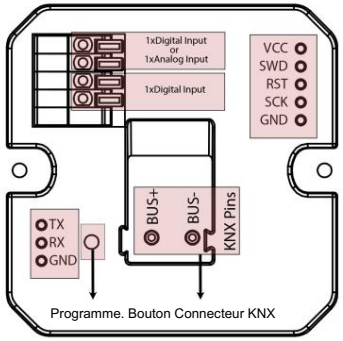

Fig.4

Les connecteurs d'Interra Pure Touch sont illustrés dans Fig.4. Il y a les connecteurs suivants sur Interra Pure Touch : Connecteur KNX, MCU ST-Link connecteur de programmation, entrée analogique/numérique connecteurs, bouton de mode de programmation, Boot-Mode & Connecteur TTL Com.

Le connecteur KNX doit être installé pour fonctionner Interra Pure Touch.

En outre, l'appareil démarre en mode démarrage si le bouton de programmation est enfoncé et maintenu, puis sous tension. Lorsque le bouton de programmation est enfoncé alors que l'appareil est sous tension, il passe à modalité de programmation.

MONTAGE

Les étapes de montage d'Interra Pure Touch sont décrites dessous. Les procédures sont décrites dans 2 principaux sections : Montage et démontage.

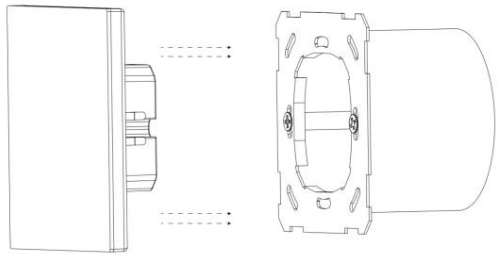

Fig.5

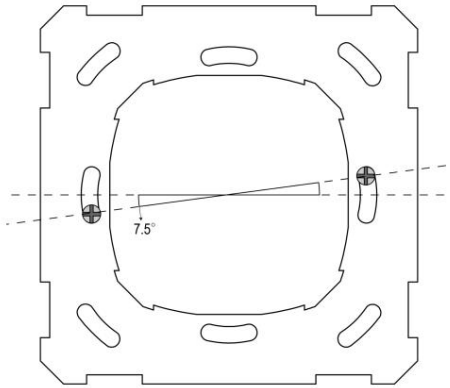

Fig.6

Remarque : Il existe un angle de déviation maximal de 7,5 degrés pour le vissage de la fixation métallique (voir Fig.6). La position de vissage de la boîte de montage peut être montée avec jusqu'à l'écart maximal de cette angle.

~~Montage:~~

- Tout d'abord, l'appareil de fixation métallique est fixé à la boîte de jonction avec des vis M3,5x20 mm avec un couple maximal de 1,4 Nm
- Deuxièmement, le câble KNX et les câbles d'entrée, le cas échéant, sont connectés aux connecteurs appropriés sur Interra Toucher pur.
- Enfin, le Pure Touch est délicatement placé dans la boîte de jonction avec la partie supérieure (voir Fig.3) vers le haut en tenant les côtés droit et gauche du Pure Touch et le processus de montage est terminé.

~~Démontage :~~

- Tout d'abord, tenez l'Interra Pure Touch par les côtés droit et gauche et tirez-le légèrement vers l'arrière
- Deuxièmement, le câble KNX et, le cas échéant, les câbles d'entrée sont supprimés sur Interra Pure Touch.
- Enfin, les vis du dispositif de fixation métallique sont retirées de la boîte de jonction avec un couple maximum de 1,4 Nm. et le processus de démontage est terminé.

CONSIGNES DE SÉCURITÉ

- Toutes les installations ne doivent être effectuées que par personnel qualifié suivant les règles applicables réglementation sur la prévention des accidents, comme Requis par la loi.
- Ne connectez pas la tension secteur (230 V AC) ou toute autre tension externe à n'importe quel point du Bus KNX.
- La connexion d'une tension externe peut mettre le système KNX en danger.
- Assurez-vous qu'il y a une isolation suffisante entre les câbles de tension AC 230 V et le bus KNX.
- N'exposez pas cet appareil à la lumière directe du soleil, à la pluie ou à une forte humidité.
- Nettoyez le produit avec un chiffon propre, doux et humide. chiffon.
- N'utilisez pas d'aérosols, de solvants ou d'abrasifs sifs qui pourraient endommager l'appareil.

DES MARQUES

CE : L'appareil est conforme à la directive sur la compatibilité électromagnétique (2014/30/UE) et à la directive sur la restriction de l'utilisation de substances dangereuses (2011/65/UE).

Normes conformes :

CEI 60669-2-1:2002+A1:2008+A2:2015

EN 60669-2-5:2016

EN CEI 61000-6-1:2019,

EN 60669-1:2018

© 2022 INTERRA