Machine Translated by Google

ITR830 – MITSUBISHI ELECTRIC vers KNX GATEWAY



DONNÉES TECHNIQUES

Dispositif	ITR830
Source de courant	Alimentation électrique de la BEI
Consommation d'énergie	10mA
Contributions	3 entrées à contact sec
Boutons poussoir	1 programmation KNX
Indicateurs LED	1 programmation KNX
Mode de mise en service	Mode S
Type de protection	IP 20
Écart de température	Fonctionnement (-10°C…70°C)
	Stockage (-25°C…100°C)
Humidité maximale de l'air	< 90 HR
Inflammabilité	Produit ininflammable
Couleur	Gris clair
Dimensions	40x10x40 mm (LxHxP)
Certificat	Certifié KNX
Configuration	Configuration avec ETS

© 2017 INTERRA

LA DESCRIPTION

ITR830 est utilisé pour surveiller et contrôler tous les paramètres de fonctionnement des climatiseurs Mitsubishi Electric avec KNX et ITR830 est compatible avec tous les modèles de la Domestique,
Gamme Mr. Slim et City Multi commercialisée par Mitsubishi Electric.

ITR830 a une fonction d'installation facile. Il peut être installé à l'intérieur de la propre unité intérieure AC, il se connecte d'un côté directement au circuit électronique de l'unité intérieure AC (câble fourni) et de l'autre côté directement au bus KNX.

LES FONCTIONS

- Fournit une intégration bidirectionnelle complète de Mitsubishi Electric AC avec le bus KNX.
- Fournit 3 entrées binaires à intégrer dans KNX (c.-à-d. détecteur de mouvement, pompe d'évacuation, contact de fenêtre)
- Fournit des objets de communication supplémentaires pour une flexibilité maximale.
- Comprend 4 paramètres avancés logiques et 8 convertisseurs pour les économies d'énergie, les scènes configurables, les limites de température, etc.
- Fournit des notifications d'erreur d'unité AC pour les erreurs d'exception.

DIAGRAMME DE CONNEXION

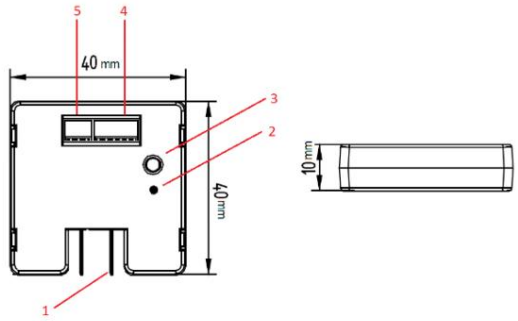

1. Connecteur KNX
2. DEL de programmation
3. Bouton de programmation
4. Entrées
5. Connexion de l'unité intérieure AC

Câble de connexion fourni avec le dispositif passerelle. Il se connecte directement à la carte de commande de l'unité intérieure marquée comme connecteur CN105 ou CN92.

