Machine Translated by Google

Samsung NASA
CA - Passerelle KNX

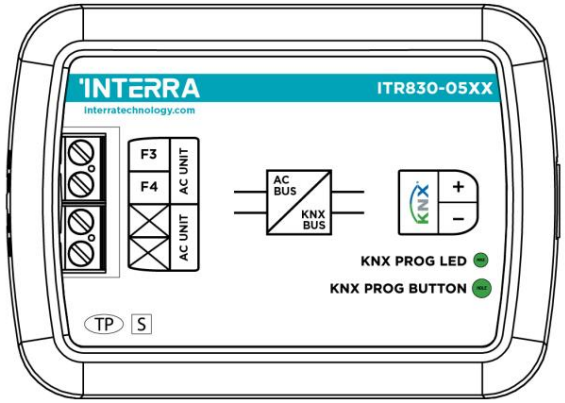

Code produit	ITR830-05XX
Source de courant	Alimentation KNX
Consommation d'énergie	10 mA
Boutons poussoir	1 x bouton de programmation KNX
Indicateurs LED	1 LED de programmation KNX
Type de protection	IP 20
Distance du câble	300 mètres maximum
Mode de mise en service	Mode S
Humidité maximale de l'air	< 90 HR
Écart de température	Fonctionnement (-10°C…70°C) Stockage (-25°C…100°C)
Couleur	Gris clair
Dimensions	88 x 62 x 27 mm (L x H x P)
Certificat	Certifié KNX
Configuration	Configuration avec ETS

XX : 01 : 1 Ch **|** 04ÿ: 1-4 Ch **|** 08 : 4-8 Ch **|** 16 : 8-16 Ch **|** 32ÿ: 16-32 Ch

© 2022 INTERRA

LA DESCRIPTION

ITR830-05XX est une passerelle de climatiseur utilisée pour surveiller et contrôler tous les paramètres de fonctionnement des climatiseurs Samsung NASA via la ligne de bus KNX.

Samsung NASA AC - KNX Gateway a une fonction d'installation facile et peut être installé à l'intérieur de la propre unité intérieure AC ou à un endroit approprié loin du climatiseur, il se connecte directement d'un côté au circuit électronique de l'unité intérieure AC et de l'autre côté directement au bus KNX. De plus, selon le numéro de modèle, les passerelles Samsung NASA peuvent contrôler 1, 1-4, 4-8, 8-16 ou 16-32 climatiseurs en même temps. En outre, les paramètres de logique et de convertisseur peuvent être utilisés pour les économies d'énergie, les scènes configurables, les limites de température, etc.

Remarque : Le climatiseur doit rester éteint pendant les transitions de mode entre le chauffage et le refroidissement.

LES FONCTIONS

- Le dispositif ITR830-05XX peut contrôler les climatiseurs de manière synchrone avec la fonctionnalité de multidiffusion ou indépendamment les uns des autres.
- Inclut 4 paramètres avancés logiques, chaque paramètre logique a jusqu'à 4 entrées et peut être configuré comme ET, OU et XOR.
- Inclut 8 paramètres de convertisseur avancés, chaque convertisseur a quatre opérations de calculs mathématiques selon le type d'entrée.
- Les paramètres de la logique et du convertisseur peuvent être utilisés pour les économies d'énergie, les scènes configurables, les limites de température, etc.
- Le climatiseur Samsung NASA fournit des notifications d'erreur pour les erreurs qui peuvent survenir dans des cas exceptionnels.
- Les climatiseurs 1-16 doivent être connectés au port A et les climatiseurs 16-32 au port b. Cependant, les ports a et b doivent être isolés l'un de l'autre.

DIAGRAMME DE CONNEXION

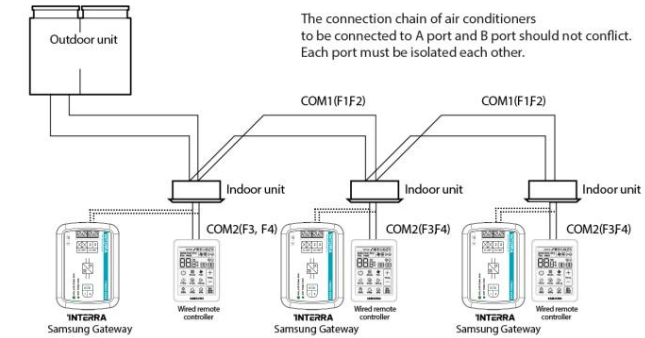

1

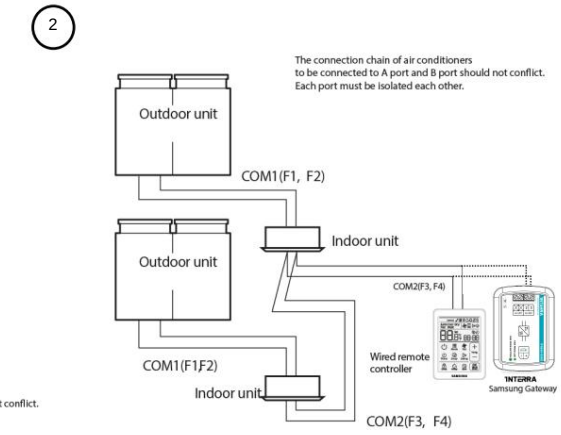

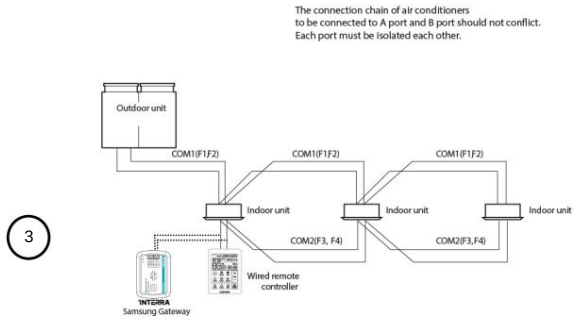

3

3 types de connexion différents peuvent être établis avec Interra Samsung NASA Gateway.